Разрез 1-1

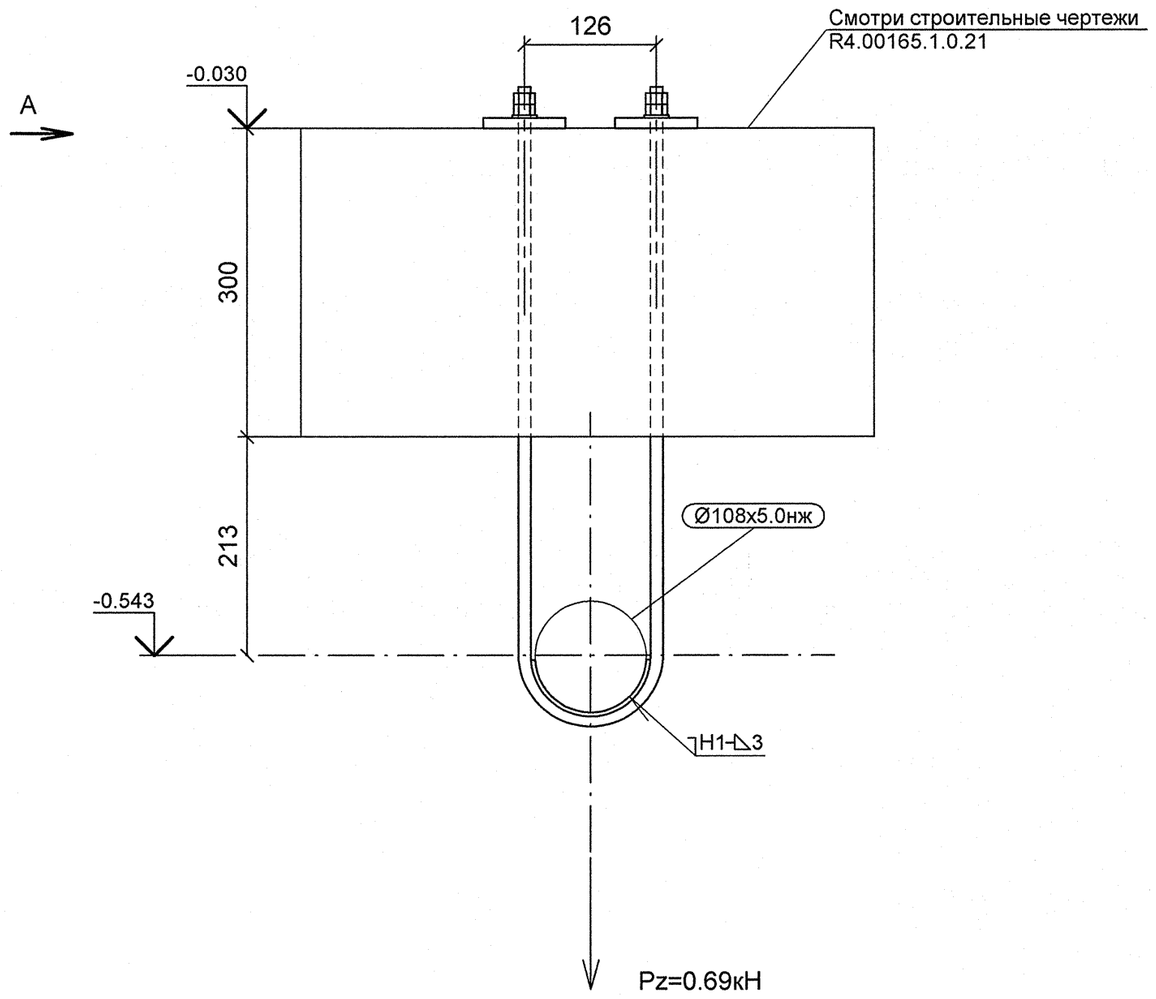

А

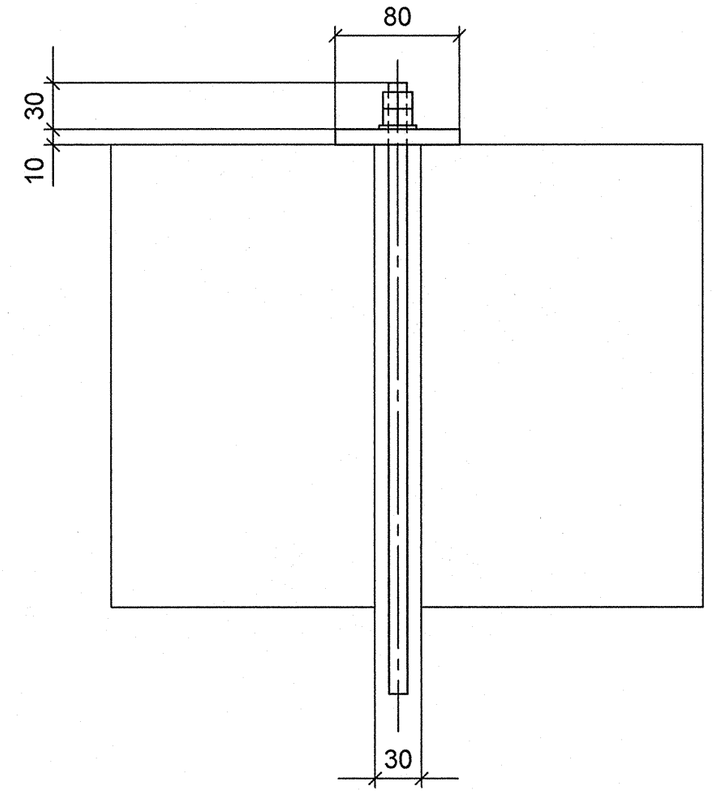

Деталь поз. 4

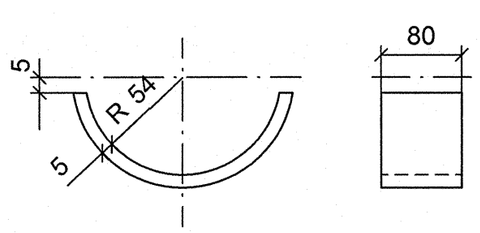

Деталь поз. 3

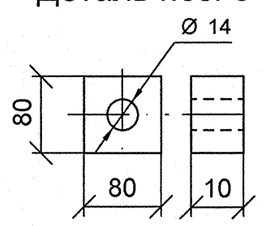

План расположения опоры

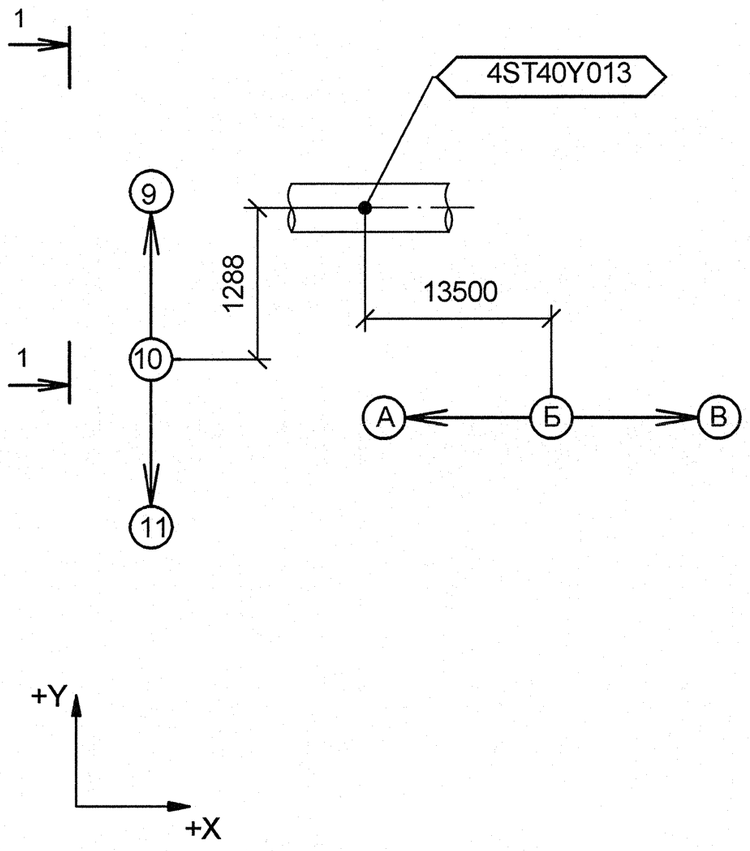

Изометрический вид

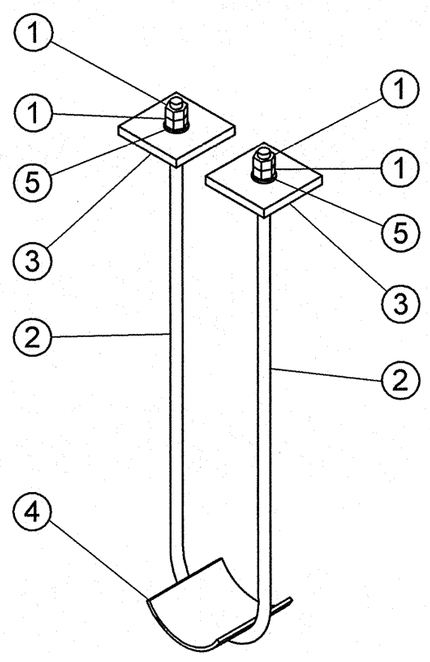

Спецификация деталей

Поз.	Обозначение	Наименование	Кол	Материал	Масса, кг ед.	Масса, кг общ.	Примечание
1	ГОСТ 5915-70	ГАЙКА М12	4	35 ГОСТ 1759.0-87	0.02	0.07	
2	ГОСТ 2590-2006	КРУГ 12 - В, L = 1405, обрезать на монтаже до L = 1305	1	20-б ГОСТ 1050-88	1.25	1.25	
3	по настоящему чертежу	ЛИСТ Б-ПН-10х80х80	2	Ст3сп5 ГОСТ 14637-89	0.50	1.00	
4	по настоящему чертежу	ЛИСТ Б-ПН-5х80х165	1	08Х18Н10Т ГОСТ7350-77	0.52	0.52	
5	ГОСТ 11371-89	ШАЙБА А 12	2	Ст3сп5 ГОСТ 18123-82	0.01	0.01	
	ГОСТ 2246-70	ПРОВОЛОКА		СВ-08Г2С	-	-	
	ГОСТ 9467-75	ЭЛЕКТРОДЫ		УОНИИ 13/45	-	-	
					Итого:	2.85	

1 Привязку опоры смотри R4.ST10.3010.012.01.00.001 (R4.00202.1.0.12 лист 8).
2 Сварку производить по ГОСТ 5264-80.
3 Отметка трубопровода подлежит уточнению в соответствии с уклоном трубопровода.
4 Pz - максимальная нагрузка на опору.
5 Деталь поз.2 обрезать на монтаже до размеров, указанных на чертеже, с уточнением по месту.
6 На концах детали поз. 2 нарезать резьбу М12 L=120 мм на монтаже.
7 Изготовить один комплект.

АРХИВНЫЙ ЭКЗЕМПЛЯР

Изм.	Кол.уч.	Лист	№ док.	Подпись	Дата
Инженер 3 к.		Мосенков			19.04
Пров. инж. 2 к.		Соколова			23.04
Нач.гр.		Морозова			25.04
Н.контр.		Краснояров			28.04

Инв. № подл. R4.00202.1.0.12
Лист 165

R4.ST10.3012.012.01.00.079

Ростовская АЭС Блок 4

Главный корпус
Машинное отделение (ДО, ЭЭТУ)
Трубопроводы замкнутого контура ОГЦ

Стадия	Лист	Листов
Р	1	1

Подвеска
4ST40Y013

ОАО "НИАЭП"
2012

Формат А2

Дополнительные подписи
Дополнительные подписи
Взам. инв. N
Подп. и дата
Инв. N подл. R4.00202.1.0.12